Технические данные
Солярочная горелка

EK 8... L-E

ELCO KLÖCKNER
Теплотехника

RU

Технические данные	8.550 L-E	8.700 L-E
Теплопроизводительность топочного устройства	2000 – 6049 кВт	2000 – 7672 кВт
Использование топлива	168 – 510 кг/час	168 – 647 кг/час
Режим эксплуатации	Модулируемый	Модулируемый
Топливо	Жидкое топливо EL	Жидкое топливо EL
Топочный автомат	BCS / LAL 2.2 / LOK 16	BCS / LAL 2.2 / LOK 16
Датчик пламени	QRB 3 / RAR 7	QRB 3 / RAR 7
Мотор вентилятора	400 / 690 В, 50 Гц 11 кВт, 22,5 А, 2800 мин$^{-1}$	400 / 690 В, 50 Гц 15 кВт, 30 А, 2800 мин$^{-1}$
Насос	KL-TA 5C – 2,2 кВт SMG 1629 – 2,2 кВт	KL-TA 3C – 3,0 кВт SMG 1630 – 3,0 кВт
Мощность	1200 л/час	1700 л/час
Давление	30 бар	30 бар
Рычажный механизм форсунки	DG 75	DG 75
Форсунка	Резьба M14	Резьба M14
Топливный шланг / наружное подсоединение	DN 20 x 1500 / R ¾”	DN 25 x 1500 / R 1”
Сервопривод	SAD 15 / STM 40 / MM1004 / EA2	SAD 15 / STM 40 / MM1004 / EA2
Трансформатор поджига	ZA 20 140 E21	ZA 20 140 E21
Вес	≈ 310 кг	≈ 310 кг

Рабочая зона EK 8... L-E

Температура воздуха 20°C Испытано согласно EN 676 при 171 м над уровнем моря

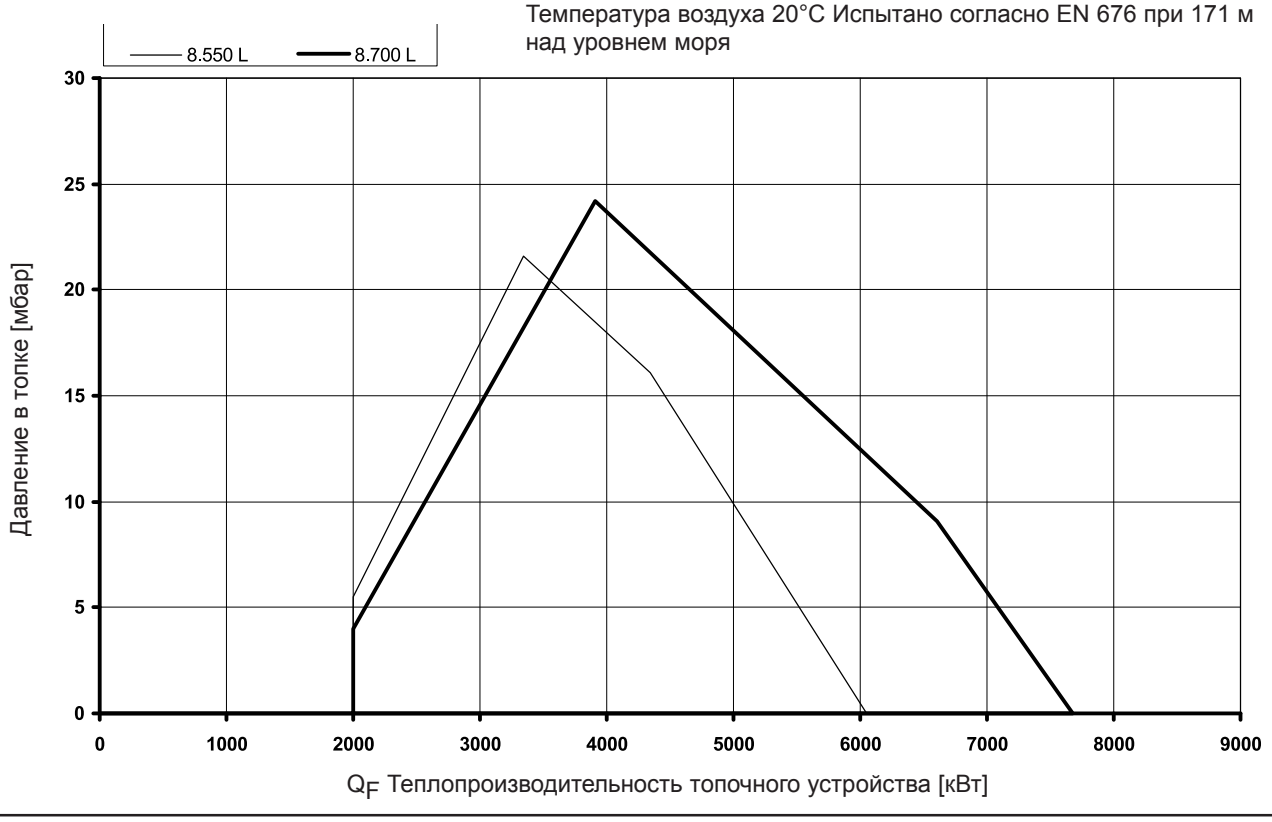

Описание горелки
Размерный эскиз

Режим эксплуатации
Автоматически регулируемая солярочная горелка. Проверено по EN 267.

Исполнение
Горелка готова к подключению при помощи подсоединенной клеммной колодки. Топочный автомат размещается в отдельном распределительном шкафу.

BCS исполнение
Электронное управление горелкой (топочный автомат, электронный комбинированный блок) расположенное на горелке.

Воздух для горения
Крыльчатка вентилятора с крутой характеристикой, для создания высокого нагнетательного давления, что обеспечивает стабильный и свободный от пульсаций режим работы на котлах с высоким давлением в топке.

Регулирование
Пропорциональное регулирование топливо-воздух при помощи электронного комбинированного управления и сервопривода путем воздействия на исполнительный элемент:
- воздушную заслонку
- регулятор количества топлива.

Контроль
Контроль пламени осуществляется при помощи фоторезистора и проверенного топочного автомата.

Поджиг
Непосредственный электрический высоковольтный поджиг 2 x 7000 В, 80% ED.

Размерный эскиз EK 8... L-E

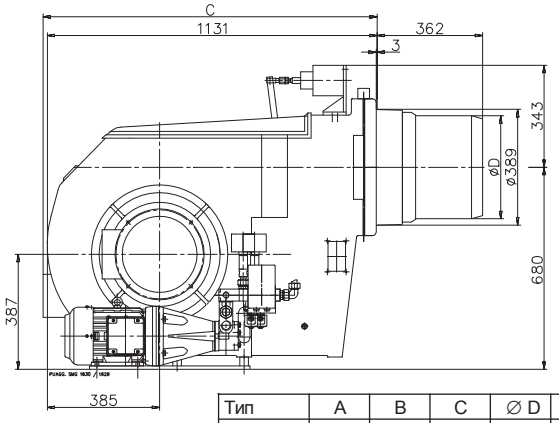

Тип	A	B	C	∅ D	R1	R2
EK 8.550	492	1055	1144	346	1202	1226
EK 8.700	508	1071	1234	369	1202	1309

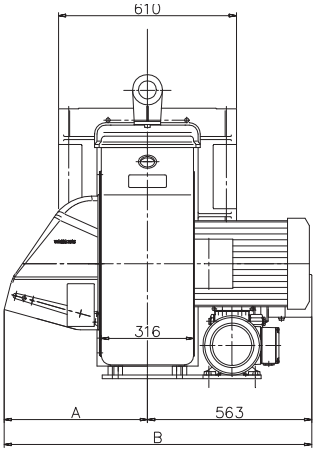

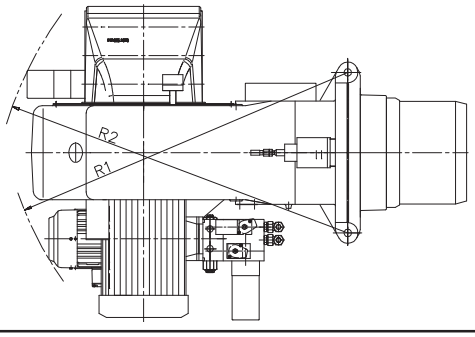

Размеры в присоединительной плите котла

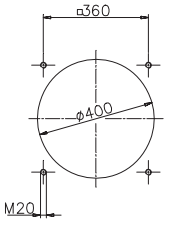

Гидравлическая схема

Гидравлическая схема - EN

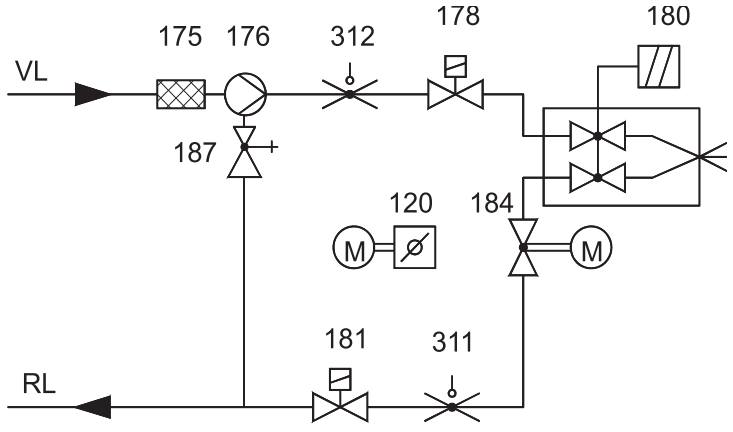

Гидравлическая схема – TRD 604/72h

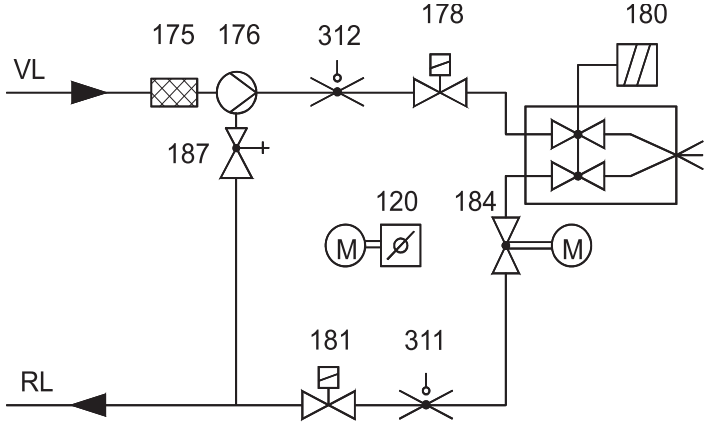

120 Воздушная заслонка
175 фильтр
176 насос
178 Электромагнитный клапан, подающая линия
180 Тяги форсунок с силовым электромагнитом и запорными клапанами для форсунки
181 Электромагнитный клапан, обратная линия
184 Клапан регулирующий мощность
187 Клапан регулирующий давление (в насосе типа TA и SMG встроен)
311 Реле давления топлива, обратная линия
312 Реле давления топлива, подающая линия (при DIN / EN, если топливный насос без экстренного закрытия)

У TRD 604 / 72h контрольные приборы (поз. 311, 312) должны быть или проверены в соответствии с особой конструкцией, или выполнены в двойном количестве.

АЯ43

We reserve the right to make technical changes to improve our products without prior notice.
Мы сохраняем за собой право производить технические изменения для улучшения нашей продукции без предварительного уведомления.

01 01 / 102.879.7179

ELCO Klöckner Heiztechnik GmbH
EXPORT DIVISION
D-01796 Pirna